We connect and protect

Laborgestell Kabelabfangschiene

KATALOGNUMMER

20118-460

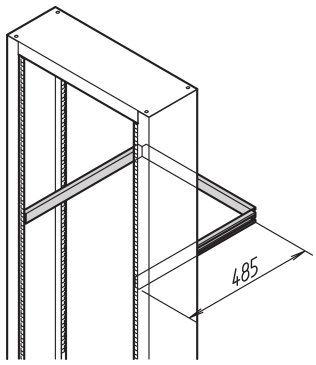

Die Laborgestell-Kabelabfangschiene ist für ein mobiles 19-Zoll Laborgestell ausgelegt; mit Rasterprofilen auch für ein stationäres 19-Zoll-Laborgestell. Es ermöglicht ein intelligentes Kabelmanagement.

ZERTIFIZIERUNGEN

RoHS COMPLIANT

MERKMALE

Zur Kabelführung und Zugentlastung von Kabeln.

Geeignet für fahrbares 19-Zoll-Laborgestell; mit Rasterprofilen auch für stationäres 19-Zoll-Laborgestell

PRODUKTMERKMALE

Produkttyp: Stützschiene

Produktfamilie: Laborgestell

Material: Stahl

Anzahl Verpackungen: 1

Oberfläche: Verzinkt

Gross Weight: 1.283kg

ZUSÄTZLICHE PRODUKTDETAILS

Für die Montage auf stationären 19-Zoll Laborgestellen sind Rasterprofile erforderlich, bitte bestellen Sie diese separat.

WARNUNG

nVent-Produkte müssen in Übereinstimmung mit den Produktinformationsblättern und dem Schulungsmaterial von nVent installiert und verwendet werden. Informationsblätter sind verfügbar unter www.nVent.com sowie bei Ihrem nVent-Kundendienstvertreter. Unsachgemäße Installation, Missbrauch, Fehlanwendung oder andere Handlungen im Widerspruch zu den Anweisungen und Warnungen von nVent können zu Fehlfunktionen, Anlagenschäden, schwerer Körperverletzung sowie zum Tod führen und/oder haben die Annullierung der Garantie zur Folge.

North America
All locations
+1.763.422.2661
Chat with us:
nvent.com/schroff

Europe
Straubenhardt, Germany
+49.7082.794.0
Betschdorf, France
+33.3.88.90.64.90
Warsaw, Poland
+48.22.209.98.35
Assago, Italy
+39.02.932.7141
Chat with us:
nvent.com/schroff

Asia
Shanghai, China
+86.21.2412.6943
Qingdao, China
+86.532.8771.6101
Singapore
+65.6768.5800
Shin-Yokohama, Japan
+81.45.476.0271
Chat with us:
nvent.com/schroff

Middle East & India
Dubai, United Arab Emirates
+971.4.378.1700
Bangalore, India
+91.80.6715.2001
Istanbul, Turkey
+90.216.250.7374
Chat with us:
nvent.com/schroff

Unser starkes markenportfolio:

CADDY ERICO HOFFMAN ILSCO SCHROFF TRACHTE

©2026 nVent. Alle Marken und Logos von nVent sind Eigentum der nVent Services GmbH oder ihrer Tochtergesellschaften oder durch sie lizenziert. Alle übrigen Marken sind Eigentum ihrer jeweiligen Inhaber. nVent behält sich das Recht vor, ohne Vorankündigung Änderungen vorzunehmen.

Dieses Dokument ist systemgeneriert.