We connect and protect

Kit de unidad enchufable con mango IEL, blindado, negro 3 U, 12 HP

NÚMERO DE CATÁLOGO

20848-591

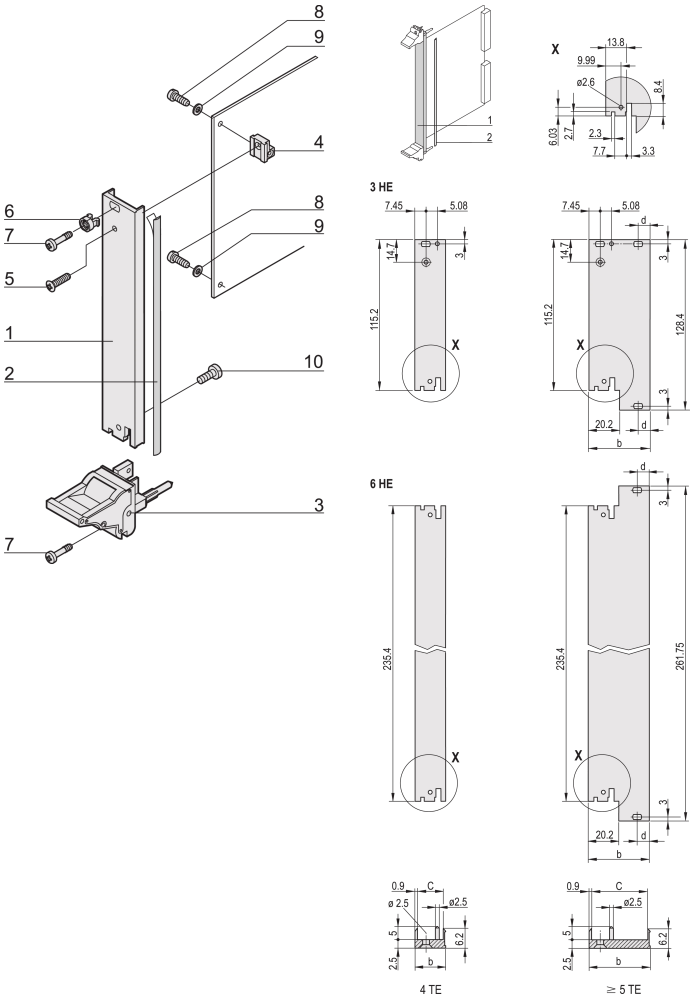

Unidad enchufable, con mango negro inserter/extractor IEL, 3 U, montaje frontal. El panel frontal en forma de U permite el blindaje con una junta textil.

CERTIFICACIONES

RoHS COMPLIANT

CARACTERÍSTICAS

Panel frontal en forma de U para junta textil

Adecuado para fuerzas de inserción y extracción de hasta 700 N (por par)

Habilite la instalación de un microswitch

Permitir la instalación de clavijas de codificación de acuerdo con IEC 60297-3-103/ IEEE 1101,10

ATRIBUTOS DEL PRODUCTO

Ancho del rack: 12HP

Cantidad del paquete: 1

Tipo de mango: IEL

Montaje: Atornillado delantero

Tipo de junta: Textil EMC

Acabado frontal: Anodizado

Acabado trasero: Grabado

Bordes tratados: No

De conformidad con: IEC 60297-3-102; IEEE 1101,10; IEC 60297-3-103; IEEE 1101.1/11

Apantallamiento EMC: Sí

Acabado: Anodizado; Pasivado

Altura (H): 128.4mm

Material: Aluminio

Tipo de producto: Panel frontal

Altura del rack: 3U

Tipo: Panel frontal con mango (PIU)

Anchura (W): 60.6mm

Gross Weight: 0.118kg

DIAGRAMAS

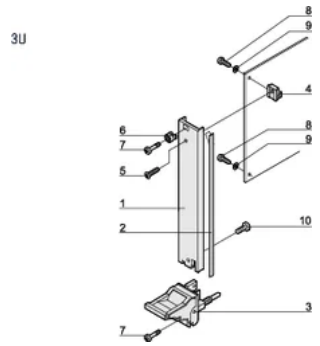

ADVERTENCIA

Los productos nVent deben instalarse y usarse solo como se indica en las hojas de instrucciones y materiales de capacitación del producto nVent. Instruction sheets are available at www.nvent.com and from your nVent customer service

representative. La instalación incorrecta, el mal uso, la aplicación incorrecta u otras fallas en el seguimiento completo de las instrucciones y advertencias de nVent pueden causar el mal funcionamiento del producto, daños a la propiedad, lesiones corporales graves y la muerte y/o anular la garantía.

North America
All locations
+1.763.422.2661
Chat with us:
nvent.com/schroff

Europe
Straubenhardt, Germany
+49.7082.794.0
Betschdorf, France
+33.3.88.90.64.90
Warsaw, Poland
+48.22.209.98.35
Assago, Italy
+39.02.932.7141
Chat with us:
nvent.com/schroff

Asia
Shanghai, China
+86.21.2412.6943
Qingdao, China
+86.532.8771.6101
Singapore
+65.6768.5800
Shin-Yokohama, Japan
+81.45.476.0271
Chat with us:
nvent.com/schroff

Middle East & India
Dubai, United Arab Emirates
+971.4.378.1700
Bangalore, India
+91.80.6715.2001
Istanbul, Turkey
+90.216.250.7374
Chat with us:
nvent.com/schroff

Nuestra poderosa cartera de marcas:

CADDY ERICO HOFFMAN ILSCO SCHROFF TRACHTE

©2026 nVent. Todas las marcas y logotipos de nVent son propiedad o poseen licencia de nVent Services GmbH o sus afiliadas. Las demás marcas registradas son propiedad de sus respectivos propietarios. nVent se reserva el derecho de modificar especificaciones sin previo aviso.

Este documento es generado por el sistema.