We connect and protect

Carril Z para conector, EN 60603-2, 40 HP

NÚMERO DE CATÁLOGO

30822-045

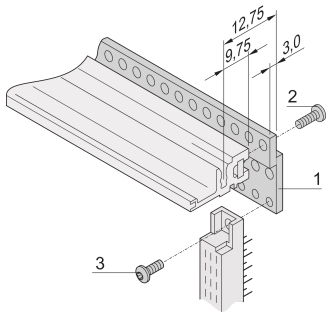

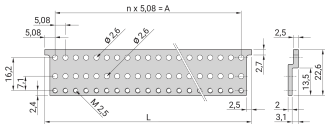

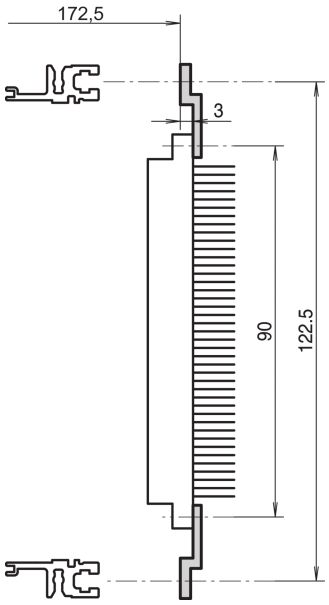

Carril Z para conector según EN 60603-2 (DIN 41612).

CERTIFICACIONES

RoHS COMPLIANT

CARACTERÍSTICAS

Extrusión de aluminio, anodizado

Los carriles Z se atornillan al suback para el montaje del conector (riel horizontal trasero tipo ST, inserción roscada insertada, tira de aislamiento)

Para conectores según EN 60603?2 (DIN 41612)

ATRIBUTOS DEL PRODUCTO

Ancho del rack: 40HP

Cantidad del paquete: 1

Acabado: Anodizado
Longitud: 203.2mm
Material: Aluminio
Familia de productos: EuropacPRO; RatiopacPRO; RatiopacPRO AIRE; CompacPRO; PropacPRO
Tipo de producto: Carril Z
Compatible con: Subpistas; Casos

DETALLES ADICIONALES DEL PRODUCTO

Para fijar el carril z al carril horizontal, se requiere tanto un inserto roscado como un tornillo Torx panhead; por favor, pídalos por separado.

ADVERTENCIA

Los productos nVent deben instalarse y usarse solo como se indica en las hojas de instrucciones y materiales de capacitación del producto nVent. Instruction sheets are available at www.nvent.com and from your nVent customer service representative. La instalación incorrecta, el mal uso, la aplicación incorrecta u otras fallas en el seguimiento completo de las instrucciones y advertencias de nVent pueden causar el mal funcionamiento del producto, daños a la propiedad, lesiones corporales graves y la muerte y/o anular la garantía.

North America
All locations
+1.763.422.2661
Chat with us:
nvent.com/schroff

Europe
Straubenhardt, Germany
+49.7082.794.0
Betschdorf, France
+33.3.88.90.64.90
Warsaw, Poland
+48.22.209.98.35
Assago, Italy
+39.02.932.7141
Chat with us:
nvent.com/schroff

Asia
Shanghai, China
+86.21.2412.6943
Qingdao, China
+86.532.8771.6101
Singapore
+65.6768.5800
Shin-Yokohama, Japan
+81.45.476.0271
Chat with us:
nvent.com/schroff

Middle East & India
Dubai, United Arab Emirates
+971.4.378.1700
Bangalore, India
+91.80.6715.2001
Istanbul, Turkey
+90.216.250.7374
Chat with us:
nvent.com/schroff

Nuestra poderosa cartera de marcas:
CADDY ERICO HOFFMAN ILSCO SCHROFF TRACHTE

©2026 nVent. Todas las marcas y logotipos de nVent son propiedad o poseen licencia de nVent Services GmbH o sus afiliadas. Las demás marcas registradas son propiedad de sus respectivos propietarios. nVent se reserva el derecho de modificar especificaciones sin previo aviso.

Este documento es generado por el sistema.