We connect and protect

Pequeño módulo de distribución

Data Solutions

NÚMERO DE CATÁLOGO

20118-538

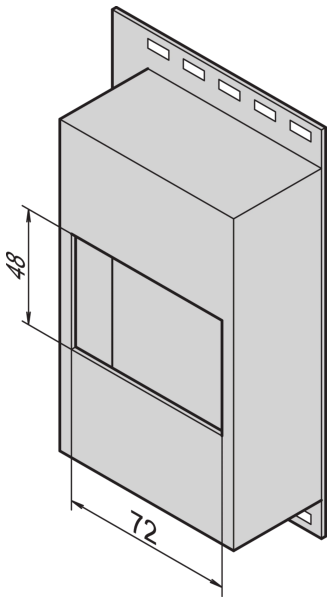

Pequeño módulo de distribución.

CERTIFICACIONES

CARACTERÍSTICAS

Para el montaje de módulos de distribución de energía en carriles centrales DIN (DIN 43880)

ATRIBUTOS DEL PRODUCTO

Tipo de producto: Distribuidor de potencia

Material: Poliestireno

Net Weight: 0.38kg

Cantidad del paquete: 1

ADVERTENCIA

Los productos nVent deben instalarse y usarse solo como se indica en las hojas de instrucciones y materiales de capacitación del producto nVent. Instruction sheets are available at www.nvent.com and from your nVent customer service representative. La instalación incorrecta, el mal uso, la aplicación incorrecta u otras fallas en el seguimiento completo de las instrucciones y advertencias de nVent pueden causar el mal funcionamiento del producto, daños a la propiedad, lesiones corporales graves y la muerte y/o anular la garantía.

Nuestro gran portafolio de marcas:

CADDY ERICO HOFFMAN ILSCO SCHROFF TRACHTE

©2026 nVent. Todas las marcas y logotipos de nVent son propiedad de nVent Services GmbH o sus filiales, o se utilizan bajo su licencia. El resto de las marcas comerciales son propiedad de sus respectivos propietarios. nVent se reserva el derecho a cambiar las especificaciones sin previo aviso.

Este documento lo ha generado el sistema.