We connect and protect

Mango de insertor/extractor tipo IET, palanca gris, botón negro, parte superior, 100 piezas

NÚMERO DE CATÁLOGO

20817-717

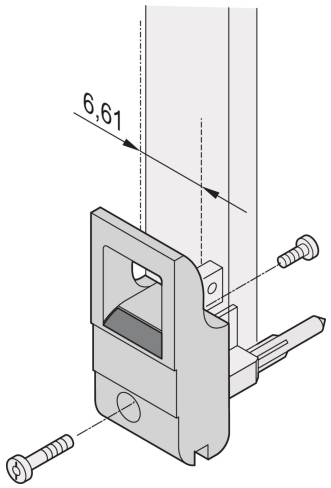

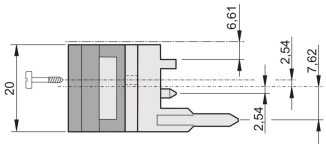

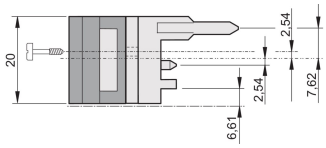

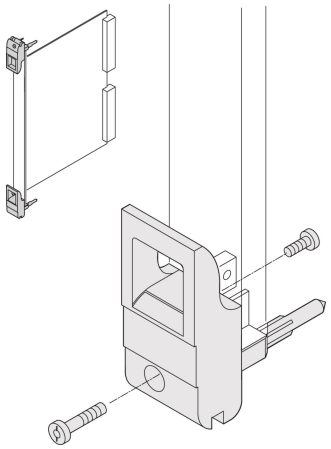

El mango del insertor/extractor, tipo IET de acuerdo con IEEE 1101.10. 0,1" offset. Dos de estos mangos pueden superar una fuerza de palanca única de 700 N (por par).

CERTIFICACIONES

RoHS COMPLIANT

CARACTERÍSTICAS

Adecuado para fuerzas de inserción y extracción de hasta 700 N (por par)

De acuerdo con IEEE 1101,10 e IEC 60297-3-102

Se puede montar un microinterruptor

0,1" Offset se utiliza para PSU con SMD Plus

ATRIBUTOS DEL PRODUCTO

Cantidad del paquete: 100

Tipo de mango: IET; Frente superior

Grado de inflamabilidad: UL® 94V-0

Color: Gris

Material: Policarbonato

Tipo de producto: Maneja

Tipo: Insertor/extractor, 0,1" offset

Compatible con: Paneles frontales

Net Weight: 2.28kg

DETALLES ADICIONALES DEL PRODUCTO

Por favor, ordene las pegs de codificación y el microswitch por separado.

DIAGRAMAS

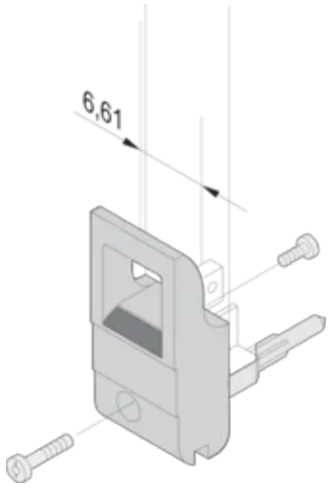

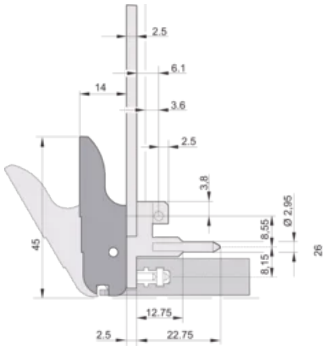

bottom

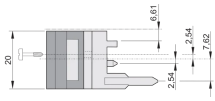

top

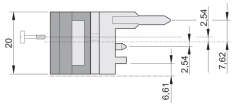

ADVERTENCIA

Los productos nVent deben instalarse y usarse solo como se indica en las hojas de instrucciones y materiales de capacitación del producto nVent. Instruction sheets are available at www.nvent.com and from your nVent customer service

representative. La instalación incorrecta, el mal uso, la aplicación incorrecta u otras fallas en el seguimiento completo de las instrucciones y advertencias de nVent pueden causar el mal funcionamiento del producto, daños a la propiedad, lesiones corporales graves y la muerte y/o anular la garantía.

North America
All locations
+1.763.422.2661
Chat with us:
nvent.com/schroff

Europe
Straubenhardt, Germany
+49.7082.794.0
Betschdorf, France
+33.3.88.90.64.90
Warsaw, Poland
+48.22.209.98.35
Assago, Italy
+39.02.932.7141
Chat with us:
nvent.com/schroff

Asia
Shanghai, China
+86.21.2412.6943
Qingdao, China
+86.532.8771.6101
Singapore
+65.6768.5800
Shin-Yokohama, Japan
+81.45.476.0271
Chat with us:
nvent.com/schroff

Middle East & India
Dubai, United Arab Emirates
+971.4.378.1700
Bangalore, India
+91.80.6715.2001
Istanbul, Turkey
+90.216.250.7374
Chat with us:
nvent.com/schroff

Nuestro gran portafolio de marcas:

CADDY ERICO HOFFMAN ILSCO SCHROFF TRACHTE

©2026 nVent. Todas las marcas y logotipos de nVent son propiedad de nVent Services GmbH o sus filiales, o se utilizan bajo su licencia. El resto de las marcas comerciales son propiedad de sus respectivos propietarios. nVent se reserva el derecho a cambiar las especificaciones sin previo aviso.

Este documento lo ha generado el sistema.