We connect and protect

Guida DIN per termostato con sensore di temperatura integrato

Data Solutions

CODICE A CATALOGO

21120-178

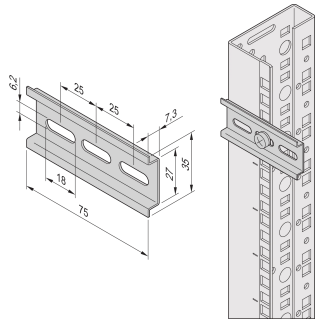

Guida DIN per il fissaggio del termostato o dell'igrostato.

La guida corta è comoda per il fissaggio di dispositivi con ingombro limitato.

CERTIFICAZIONI

RoHS COMPLIANT

CARATTERISTICHE

Guida DIN (EN 50022) 35 mm con kit di materiali di fissaggio

Lunghezza 75 mm

ATTRIBUTI DEL PRODOTTO

Tipo di prodotto: Profilato DIN

Altezza: 7.3mm

Finitura: Zincato

Gross Weight: 0.044kg

Materiale: Acciaio

Quantità nella confezione: 1

AVVERTIMENTO

I prodotti nVent devono essere installati e utilizzati solo come indicato nelle schede istruzioni e nei materiali di formazione di nVent. Le schede istruzioni sono disponibili su www.nvent.com e presso il vostro rappresentante del servizio clienti nVent. Un'installazione scorretta, un uso improprio, un'applicazione errata o qualsiasi altro mancato rispetto completo delle istruzioni e degli avvertimenti di nVent può causare malfunzionamenti del prodotto, danni alla proprietà, gravi lesioni personali e morte e/o annullare la vostra garanzia.

Il nostro straordinario portafoglio di marchi:

CADDY ERICO HOFFMAN ILSCO SCHROFF TRACHTE

©2026 nVent. Tutti i marchi e i loghi nVent sono di proprietà o concessi in licenza da nVent Services GmbH o dalle sue affiliate. Tutti gli altri marchi sono di proprietà dei rispettivi proprietari. nVent si riserva il diritto di modificare le specifiche senza preavviso.

Questo documento è generato dal sistema.