We connect and protect

Varistar CP Aile Containment Brush Strip voor uitsparingen van 2 u 19 inch

CATALOGUSNUMMER

60130-850

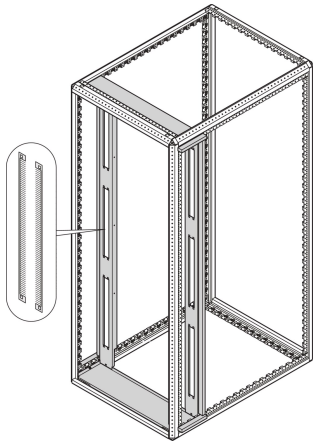

Borstelstrip om uitsparingen van 2 u bij 19 inch te sluiten voor afsluitpanelen voor luchtbeheer. Montage met vierkante gaten met kooimoeren.

CERTIFICERINGEN

RoHS COMPLIANT

KENMERKEN

Borstelstrip om uitsparingen te sluiten

Voor 2 u-afsluitpanelen voor luchtregeling

PRODUCTKENMERKEN

Producttype: Borstelstrip

Productserie: Varistar CP

Werkt met: Gangpadinsluiting; Varistar CP

Materiaal: PVC; Polyamide

Kleur: Zwart

Rekhoogte: 2U

Hoogte: 90mm
Breedte: 450mm
Net Weight: 0.35kg
Hoeveelheid in verpakking: 1

WAARSCHUWING

nVent-producten moeten alleen worden geïnstalleerd en gebruikt zoals aangegeven in de instructiebladen en trainingsmateriaal van nVent. Instructiebladen zijn beschikbaar op www.nvent.com en bij uw nVent klantenservicevertegenwoordiger. Onjuiste installatie, misbruik, verkeerde toepassing of ander falen om de instructies en waarschuwingen van nVent volledig te volgen, kan leiden tot productstoringen, schade aan eigendommen, ernstig lichamelijk letsel en de dood en/of uw garantie ongeldig maken.

North America
All locations
+1.763.422.2661
Chat with us:
nvent.com/schroff

Europe
Straubenhardt, Germany
+49.7082.794.0
Betschdorf, France
+33.3.88.90.64.90
Warsaw, Poland
+48.22.209.98.35
Assago, Italy
+39.02.932.7141
Chat with us:
nvent.com/schroff

Asia
Shanghai, China
+86.21.2412.6943
Qingdao, China
+86.532.8771.6101
Singapore
+65.6768.5800
Shin-Yokohama, Japan
+81.45.476.0271
Chat with us:
nvent.com/schroff

Middle East & India
Dubai, United Arab Emirates
+971.4.378.1700
Bangalore, India
+91.80.6715.2001
Istanbul, Turkey
+90.216.250.7374
Chat with us:
nvent.com/schroff

Ons krachtige merkenportfolio:

CADDY ERICO HOFFMAN ILSCO SCHROFF TRACHTE

©2026 nVent. Alle nVent-merken en -logo's zijn eigendom van of in licentie gegeven door nVent Services GmbH of haar gelieerde ondernemingen. Alle andere handelsmerken zijn het eigendom van hun respectieve eigenaren. nVent behoudt zich het recht voor om specificaties zonder kennisgeving te wijzigen.

Dit document is door het systeem gegenereerd.